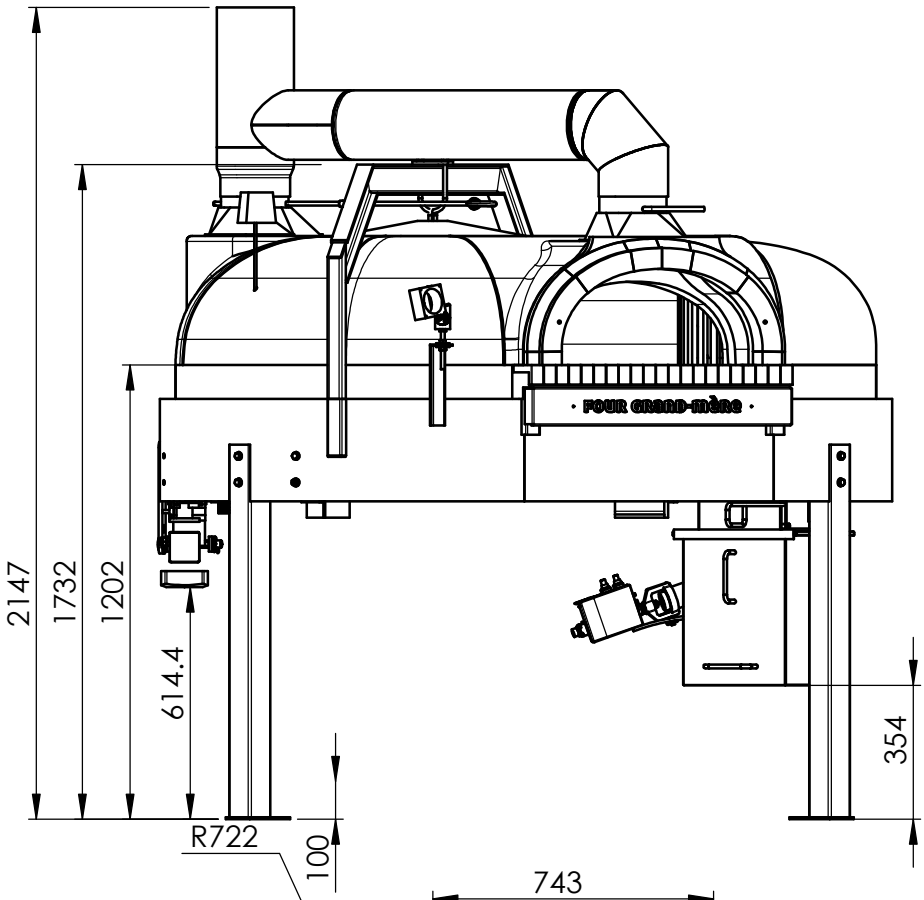

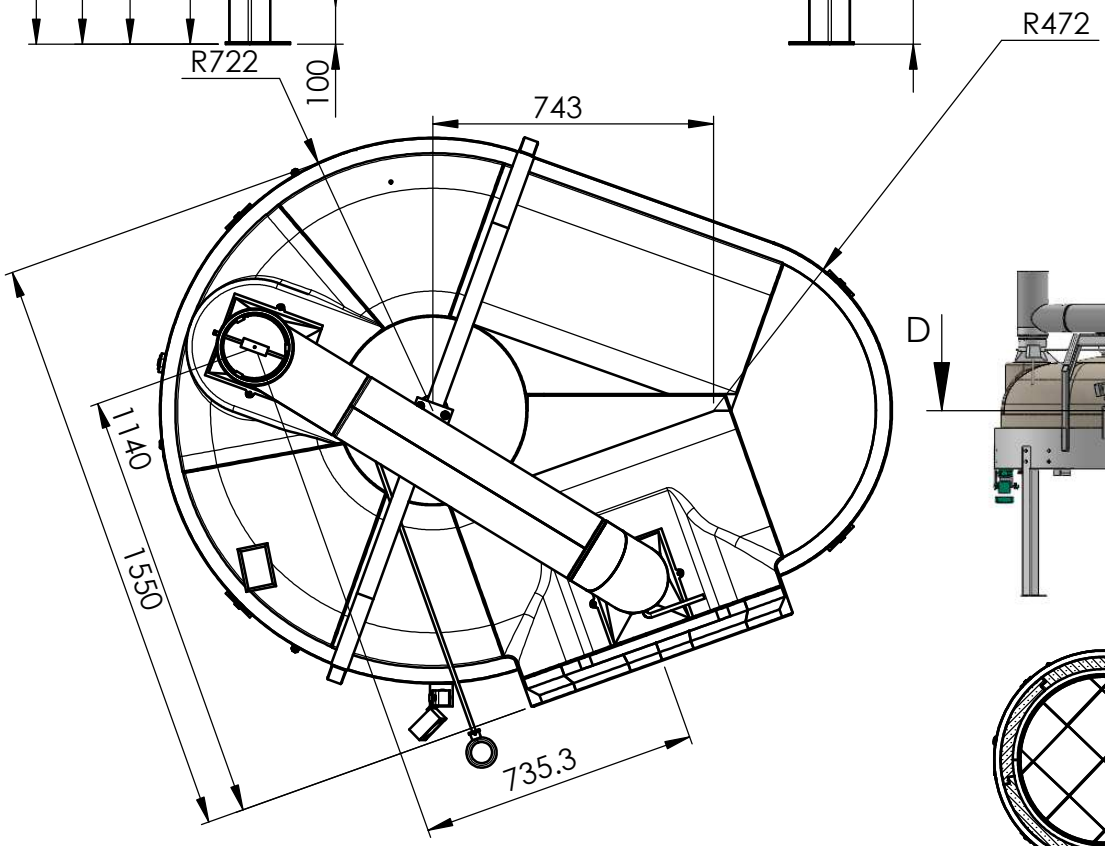

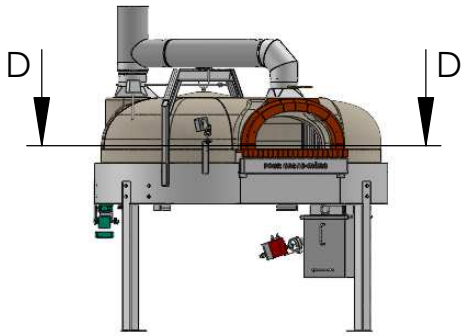

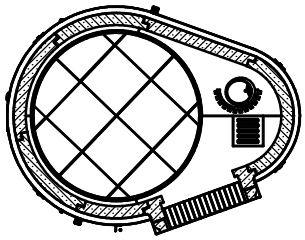

COUPE D-D

FOUR GRAND-MÈRE — Le temps du bon ! — 7 Chemin de la Bodière 88700 JEANMENIL Tel 03.29.65.20.53	CLIENT:	DESIGNATION **Encombrement** SP 1200 RBG SP-foyer à droite assemblé	
	Dessiné par: Jean-Philippe		
	Date:	N°DE PLAN	Indice: A
	Matière:		
	Poids: Kg	Echelle: 1:20 — FEUILLE 1/1	A4V